K12 лифт для автоматического открывания фасада вниз, длина 224 мм

Стандартная схема установки при использовании вкладных фасадов с петлями без пружины или с обратной пружиной и с толкателями K-PUSH TECH

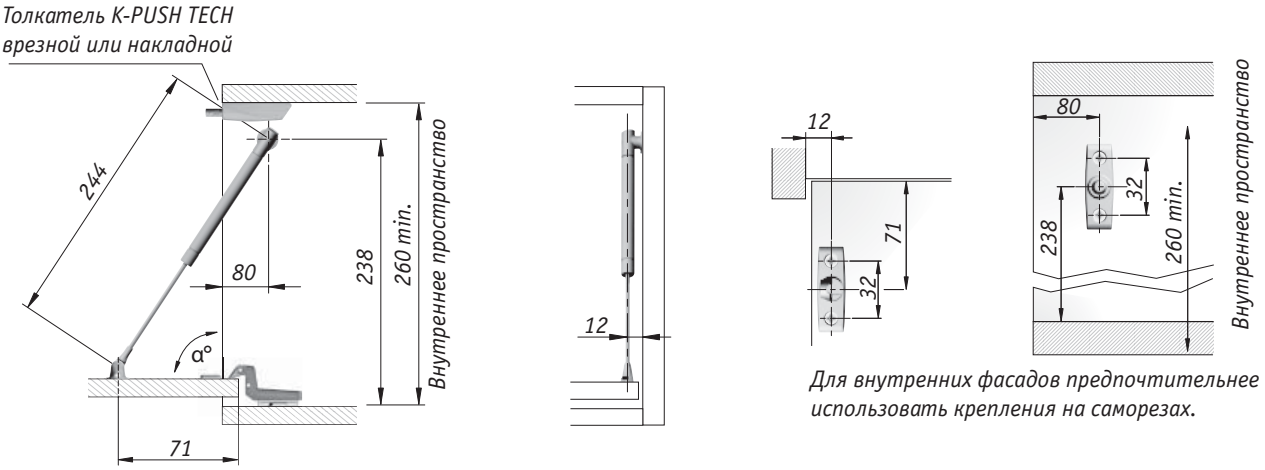

Для внутренних фасадов предпочтительнее использовать крепления на саморезах.